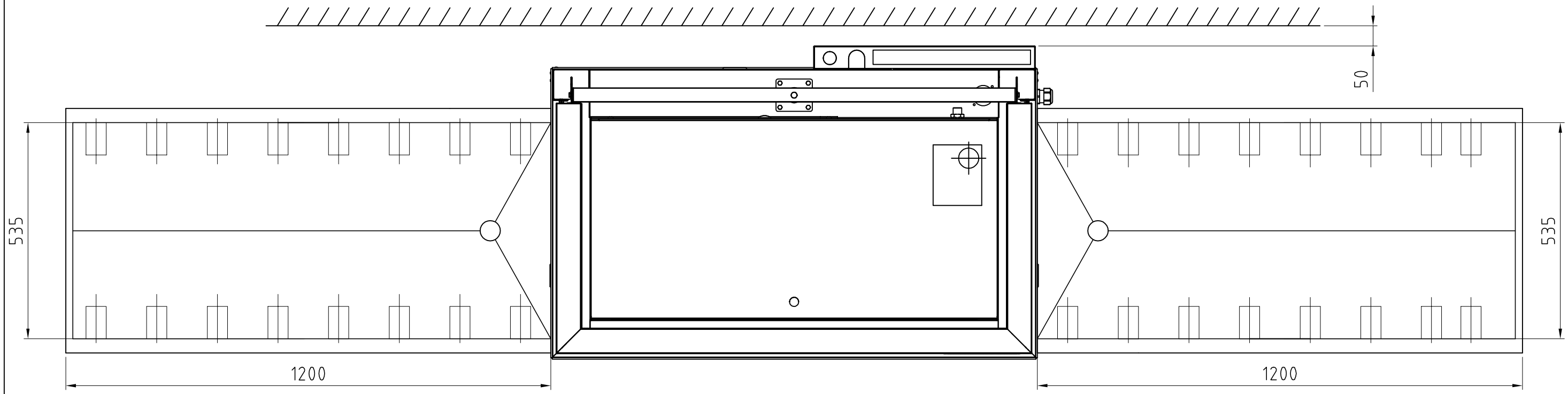

Anslutning rullbana

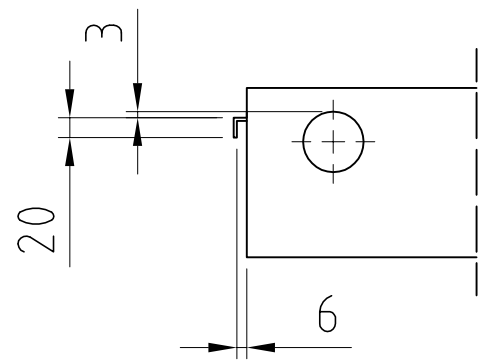

Det.-nr	Ant.	BenΣmning	Material	Ytbehandling	Dimension/Art.-nr

Konstr.	Ritad	Generell tolerans SS-ISO 2768	Kontr.	Reg.-nr	Godk.	Skala	ErsΣtter	Ersatt av
MG	MG	m		5.7				

Wexiödisk

WD-12 diskrum broschyr

WD-12

Filnamn	Dat.
304222	20110114

Ritn.-nr	Rev.
304222	

Nr	Ant.	?ndring och/eller medd.-nr	Datum	Inf.	Godk.